Electrolux PROFESSIONAL

Zařízení pro výdej a udržování stravy Safebox teplá udržovací skříň na take-away či k rozvozu - výklopné dveře.

POL. #:

MODEL #:

PROJEKT #

SIS #

AIA #

240027 (SBXED5CS)

ZAŘÍZENÍ PRO UDRŽOVÁNÍ STRAVY SAFEBOX-UDRŽOVACÍ TEPLÁ SKŘÍŇ NA TAKE-AWAY A K ROZVOZU, VYKLOPNÉ DVEŘE

Zkrácená specifikace

Položka č.

Navrženo tak, aby sloužilo restauratérům v provozech s take-away a rozvozem. Může pojmout velké papírové tašky nebo krabice na pizzu (průměr pizzy až 33 cm). Obsahuje odvětrávaný ohřevný systém, který zabalené pokrmy obalí horkým vzduchem a zachová původní chuť. Rychlá rekuperace tepla v kombinaci s UVC lampou namontovanou na stropě slouží také k baktericidním a viricidním účelům. Vypínač UVC lampy. 1 výklopné dveře zajišťují komfort obsluhy a poskytují velký vstupní otvor. UVC lampa se aktivuje pouze při správném uzavření dveří (kontrolováno pomocí vyhrazených senzorů). Možnost sestavovat až 3 jednotky na sebe, čímž se zvyšuje kapacita podle požadavků zákazníka. Příprava pro instalaci police (objednává se zvlášť jako extra příslušenství).

SCHVÁLENO:

Hlavní funkce a vlastnosti

- SafeBox uchovává několik balených jídel připravených k vyzvednutí, přičemž zachovává kvalitu a bezpečnost potravin.
- Navrženo tak, aby sloužilo restauratérům v provozech s take-away a rozvozem.
- Může pojmout velké papírové tašky nebo krabice na pizzu (průměr pizzy až 33 cm).
- Obsahuje odvětrávaný ohřevný systém, který zabalené pokrmy obalí horkým vzduchem a zachová původní chuť.
- Rychlá rekuperace tepla v kombinaci s UVC lampou namontovanou na stropě slouží také k baktericidním a viricidním účelům.
- Zařízení je vhodné pro pulty hluboké 600 mm a nevyžaduje další prostor pro ventilaci.
- Teplotu lze nastavit v rozsahu od od 60 do 85°C.
- Stohovaná zařízení lze propojit na zadní straně a přenášet elektrickou energii z jedné do druhé, takže celá sestava vyžaduje pouze 1 přívodní kabel a 1 zástrčku.
- Výklopné dveře zaručují široké otevírání a komfort obsluhy pro maximální flexibilitu velikostí balení. UVC lampa se aktivuje pouze při správném uzavření dveří (kontrolováno pomocí vyhrazených senzorů). Madlo je opatřeno fotokatalytickým povlakem, který zaručuje antibakteriální aktivitu.
- Zařízení je možné stohovat, až 3 skříně a zvýšit tak kapacitu podle požadavků zákazníka bez nutnosti zabírat další místo.

Extra příslušenství

- Sada instalační pro upevnění ke zdi (pro zařízení v sestavě). PNC 922418 ❑
- Police vnitřní pro Safebox s VÝKLOPNÝMI dveřmi. PNC 922642 ❑

Zařízení pro výdej a udržování stravy Safebox teplá udržovací skříň na take-away či k rozvozu - výklopné dveře.

Zepředu

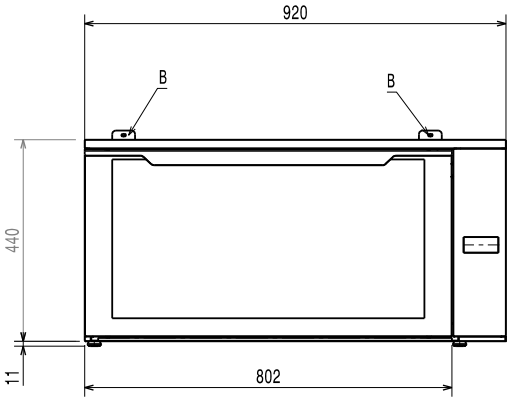

Boční

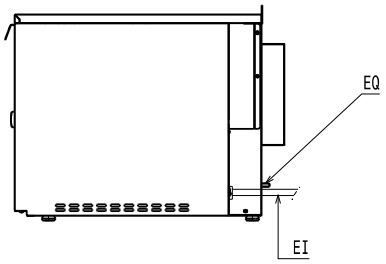

EI = Elektrické napojení

Shora

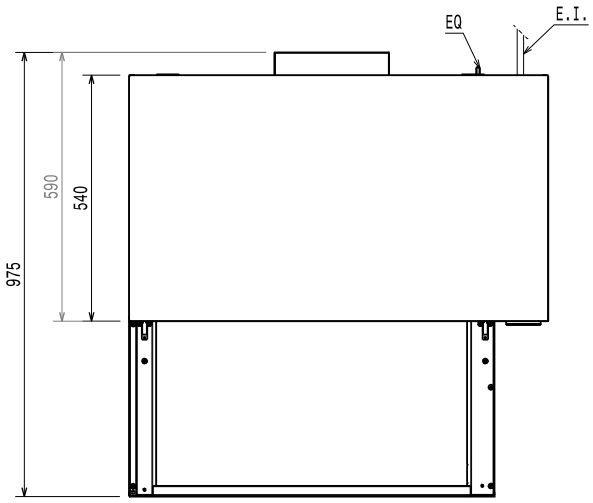

Elektro

Napětí:	
240027 (SBXED5CS)	220-240 V/1 ph/50 Hz
Celkový příkon:	0.59 kW
Typ el.koncovky	CE-SCHUKO

Hlavní informace

Vnější rozměry, Šířka	920 mm
Vnější rozměry, Hloubka	590 mm
Vnější rozměry, Výška	450 mm
Netto váha:	36 kg
Vnitřní rozměty - šířka:	725 mm
Vnitřní rozměty - hloubka:	420 mm
Vnitřní rozměty - výška:	335 mm
Ochrana pro vodě:	IPX3

Udržitelnost

Hladina hluku:	48 dBA

Společnost si vyhrazuje právo provádět změny v produktech bez předchozího upozornění. Všechny informace byly správné v době tisku.

2024.10.07